Kiemelt újdonságaik a 2018-as Forest katalógusunkban

Előadó: **Paksa Gergely**, műszaki menedzser

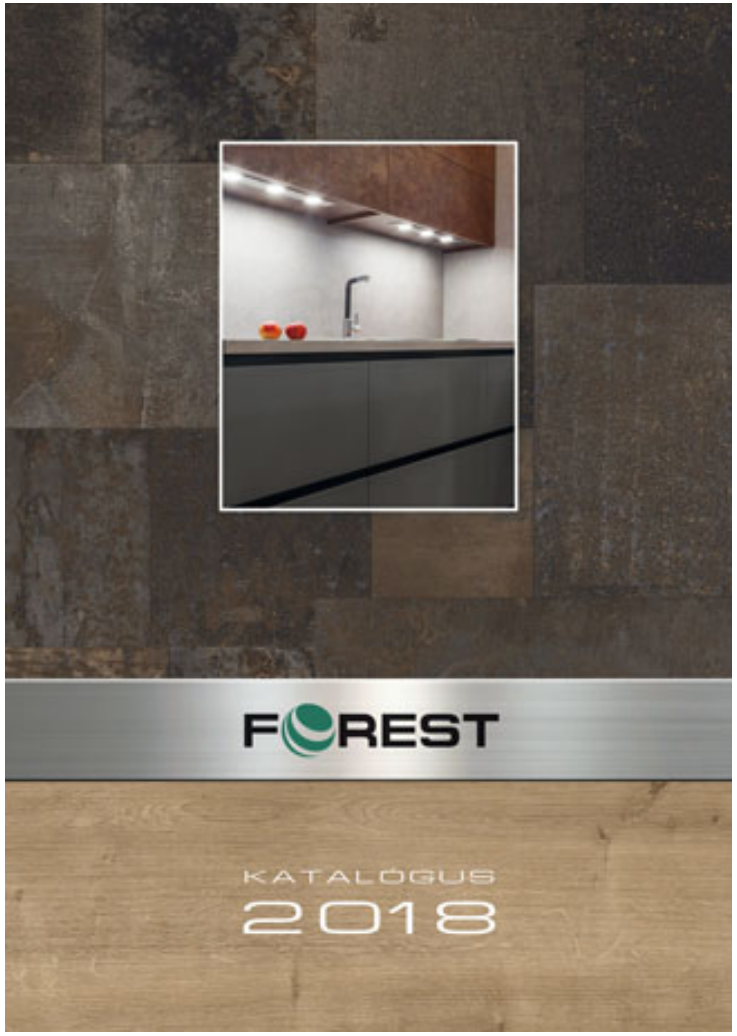

776 oldal

FOREST

- AKRIL magasfényű
- EGGER PERFECTSENSE
  /magasfényű és szupermatt/
- PVC fóliás
  /magasfényű és szupermatt/

Összesen: **76 szín**

1. fejezet

Bútorajtók és tartozékaik

Melyik front felületet válasszuk?

	AKRIL	EGGER PERFECTSENSE		PVC fóliás		EGGER ST30 laminált faforgácslap
Típus	magasfényű	magasfényű	szupermatt	magasfényű	szupermatt	magasfényű
Színválaszték	10	6	8	41	11	3
		14		52		
Táblaméret (mm)	2800x1300	2800 x 2070		2800 x 1300		2800 x 2070
Vastagság (mm)	18,1	18 - 18,5		18 - 19		18
Alapanyag	MDF	MDF		MDF		faforgácslap
Konfekcionált m^2 ár	100%	~85%	100%	~65%	~65%	~44%
Felület: szín oldal	Akril 1,5 mm	UV lakkozott		PVC fólia 0,5 mm		Fényes
Felület: hát oldal	Színazonos	Színazonos		Fehér gyöngy		Fényes
Színazonos élanyag	1,0 x 23mm 1,0 x 42mm	1,0 x 23mm	1,0 x 23mm 2 fajtánál: 1,0 x 42mm	1,0 x 23mm 16 fajtánál: 1,0 x 42mm	1,0 x 23mm 1 fajtánál: 1,0 x 42mm	0,4 x 23mm 1,0 x 23mm 2,0 x 23mm 2,0 x 43mm

3. fejezet

Munkalapok és asztallapok

Munkalapok

… kő- és fautánzatok térhódítása

Munkalapok

… kő- és fautánzatok térhódítása

Slim Line kompaktlemezek

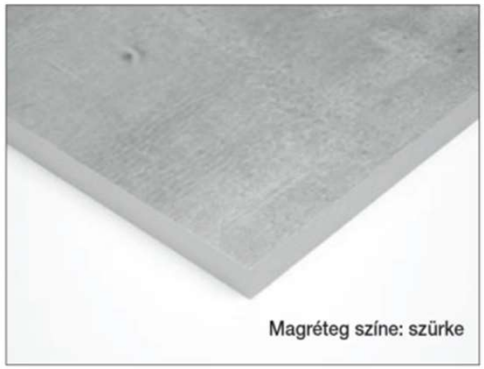

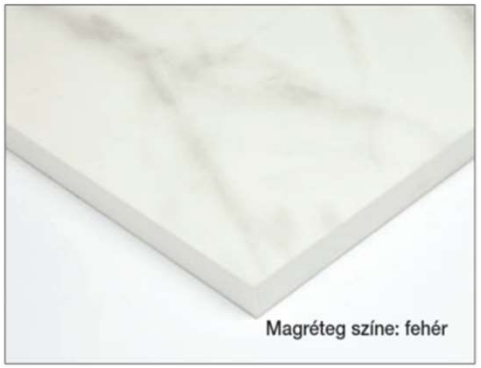

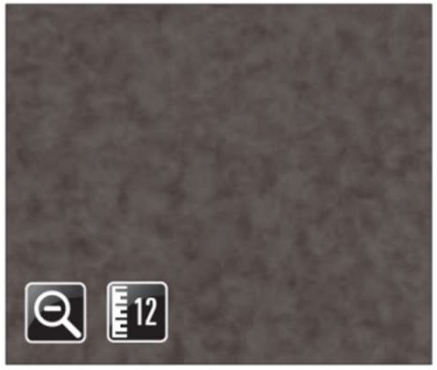

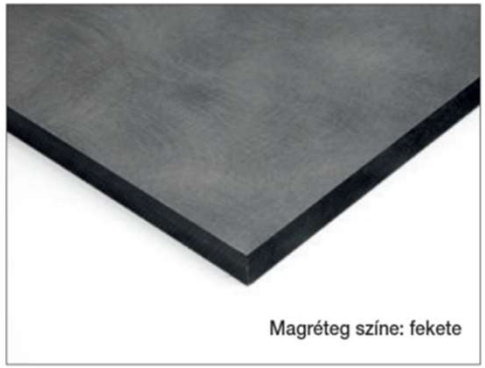

Perfect Line vízzáró

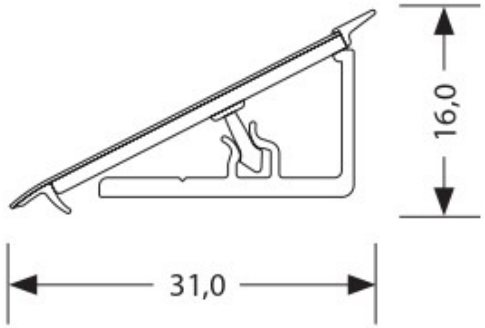

- Kisebb méret
- Színazonos
- Takart alsó vízzáró gumi

5. fejezet

Konyhai, fürdőszobai tárolás

FOREST

ViBO ESSENCE

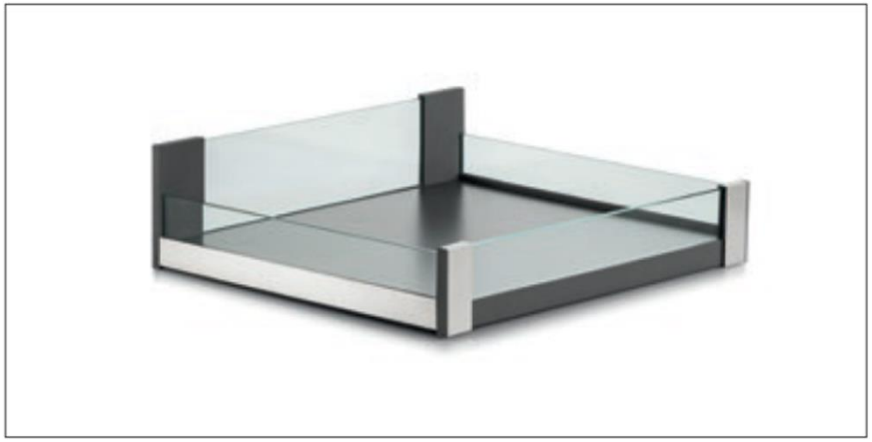

ViBO
ESSENCE

CE kamra

ELQGM152SXE

ELQGM155SXE

CEM kamra

EGTGM B2

CCTGM FE

CCTGME

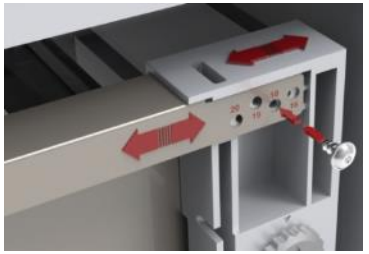

- 16mm
- 18mm
- 19mm
- 20mm

ViBO GALAXY

FOREST

FOREST wire

E4213
kiforduló polc

HFR 2 polcos polcrendszer

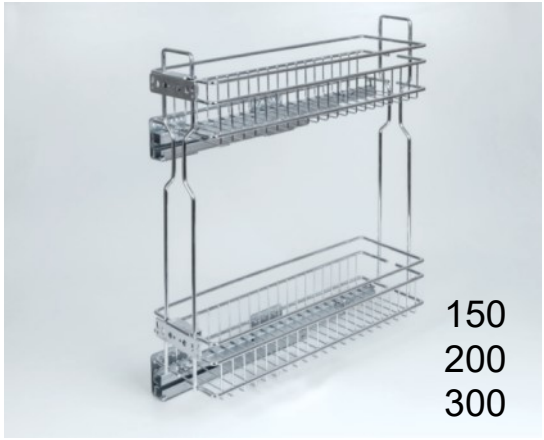

150
200
300

883B Dynamic corner

24270 2 ill. 3 polcos polcrendszer

200
300
400
500
600

846BE
Combi's polcrendszer

ViBO hulladékgyűjtők

FOREST

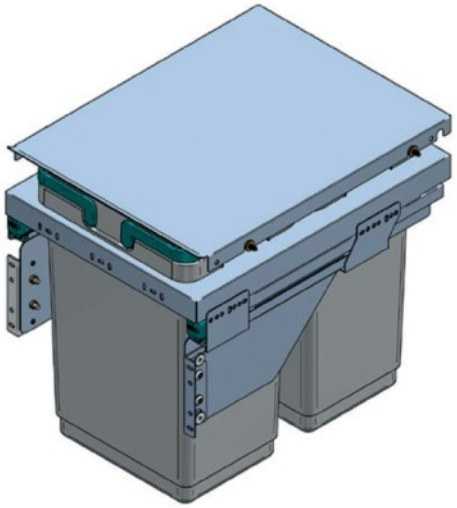

- 400mm-es korpusz
- 2x20liter

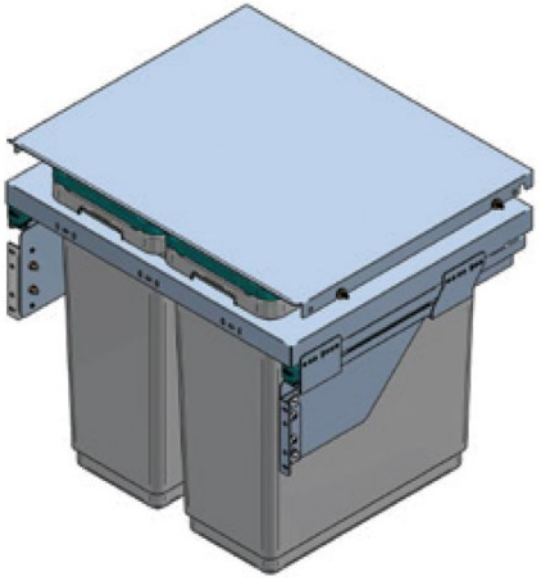

- 600mm-es korpusz
- 2x36liter

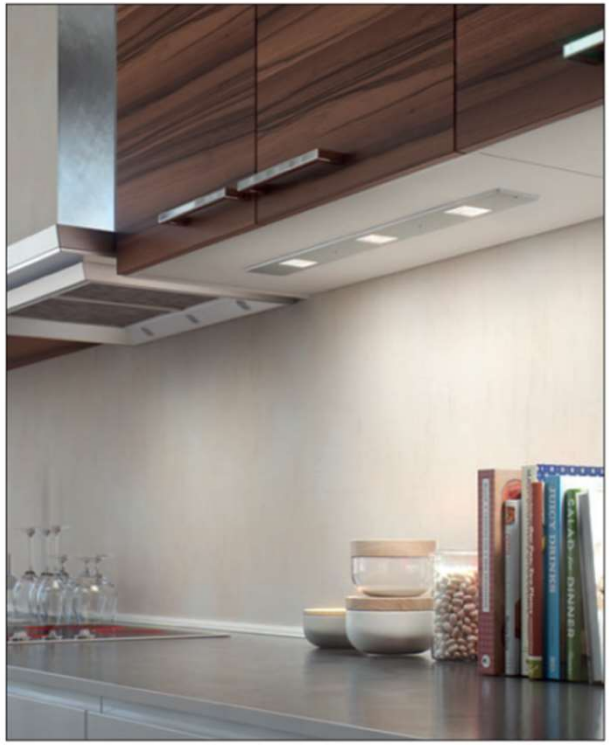

7. fejezet

Bútorvilágítás, villamossági kiegészítők

DOMUS Line **X-SIGN** design LED lámpák

- Fényerő:
  480 lumen
- Színhőmérséklet:
  3900 Kelvin

- TDM kivitelben is!

LEAF HE DR LED fiókvilágítás

- Fényerő: 321/408/654 lumen
- Színhőmérséklet: 4300 Kelvin
- Korpusz: 450/600/900 mm

DOMUS Line

- Fényerő: 450/697 lumen
- Színhőmérséklet: 4300 Kelvin
- Hossz: 600/900 mm

KOBI HE LED TÜKÖRVILÁGÍTÁS

Egyéb világítástechnika

100 lumen

130 lumen

130 lumen

180 lumen

LED sínbe építhető kapcsolók:

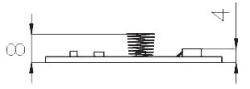

ALPTS1
érintőkapcsoló

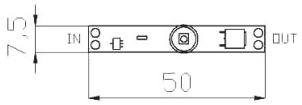

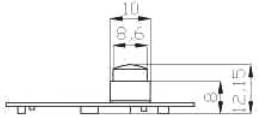

ALPPIR
mozgásérzékelő kapcsoló

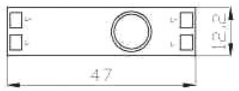

- Színhőmérséklet: 4100/3000 Kelvin
- Vékony kialakítás

Az okos készülékek
VEZETÉK NÉLKÜLI
TÖLTÉSÉRE
A mai telefonok, tabletek akár egy nap alatt is lemerülhetnek, így fontos, hogy töltésük gyors és egyszerű legyen.
Ha a készülék támogatja a vezeték nélküli töltést, elég csak a töltőegységre helyezni, a töltés automatikusan elkezdődik.
Ha szeretné, hogy a töltő tökéletesen illeszkedjen a bútorhoz, válassza a rejtett változatot.
5%

8. fejezet

Fogantyúk, fogasok

Gola Clap’n’Fit profilrendszer

fogantyú nélküli megoldásokhoz

Gola Clap’n’Fit profilrendszer

fogantyú nélküli megoldásokhoz

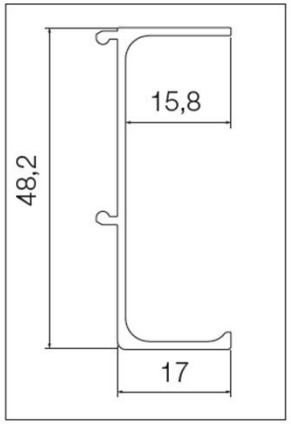

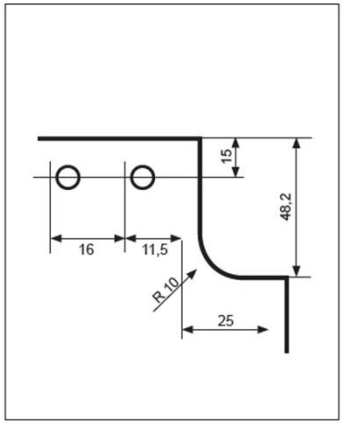

Gola Clap’n’Fit szimpla profil

egy ajtófront nyitásához
anyag: alumínium
rendelhető 4.200 mm-es szálban

szín	cikkszám
alumínium	10000692000
fehér	10000692010
fekete	10000692020

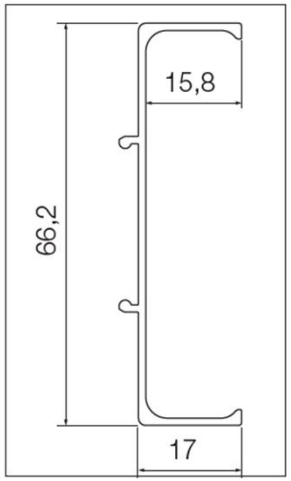

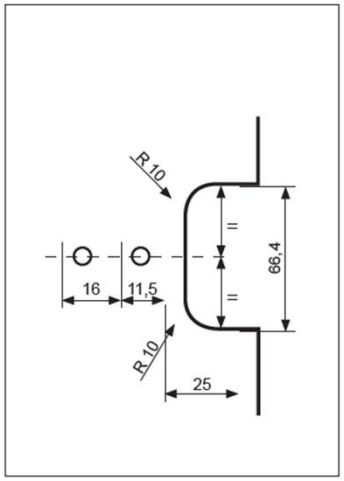

Gola Clap’n’Fit dupla profil

két front nyitásához
anyag: alumínium
rendelhető 4.200 mm-es szálban

szín	cikkszám
alumínium	10000692050
fehér	10000692060
fekete	10000692070

Gola Clap’n’Fit profilrendszer

fogantyú nélküli megoldásokhoz

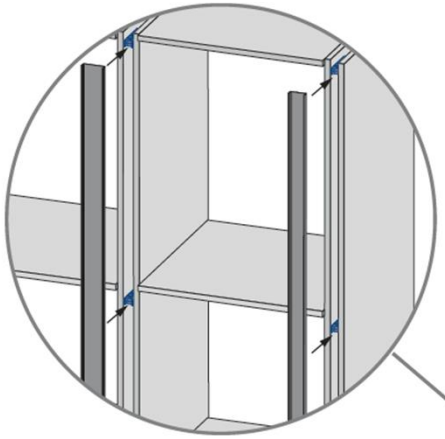

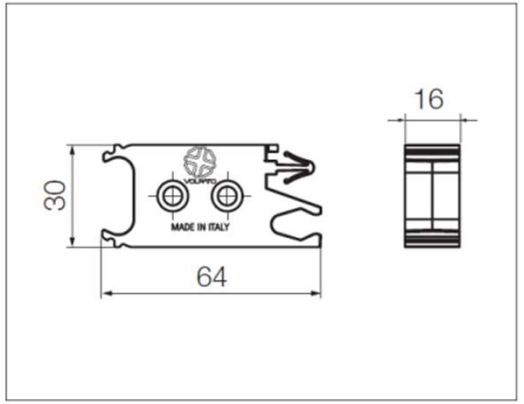

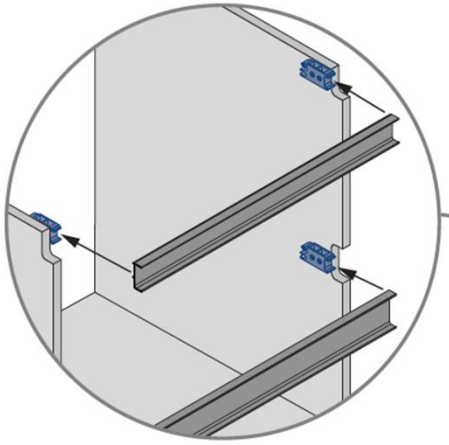

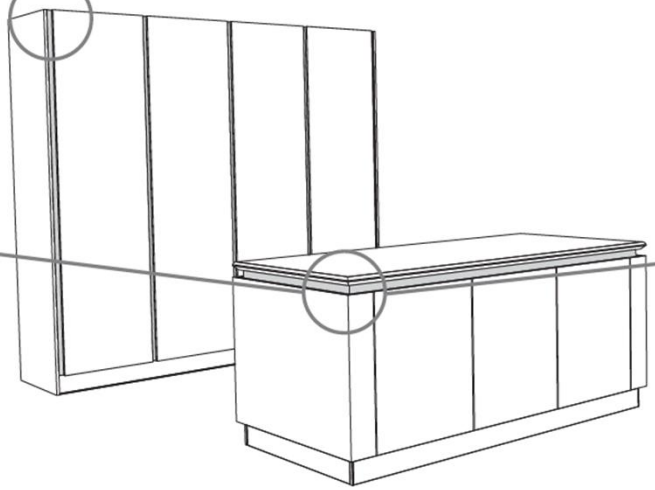

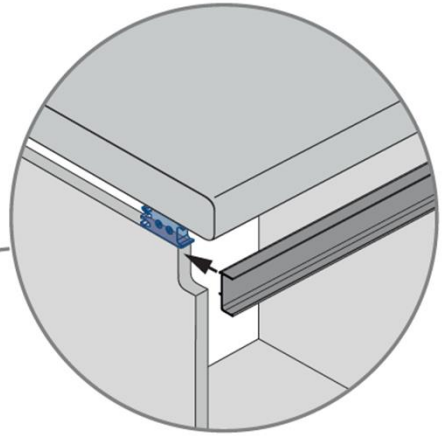

Gola Clap’n’Fit profilrendszer

fogantyú nélküli megoldásokhoz

1

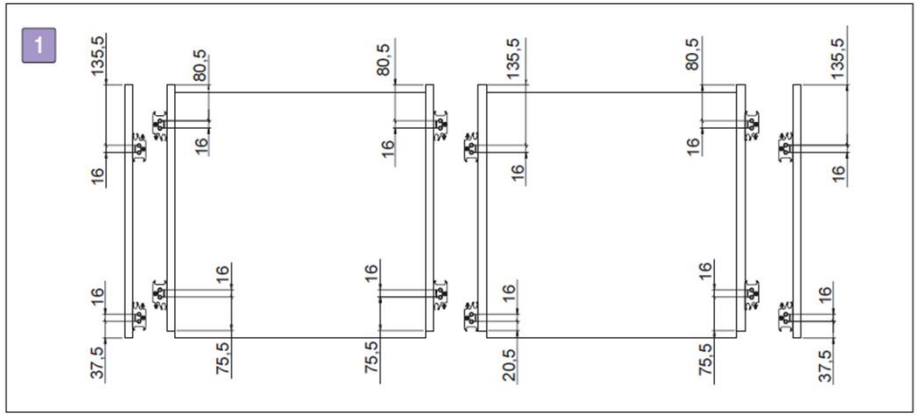

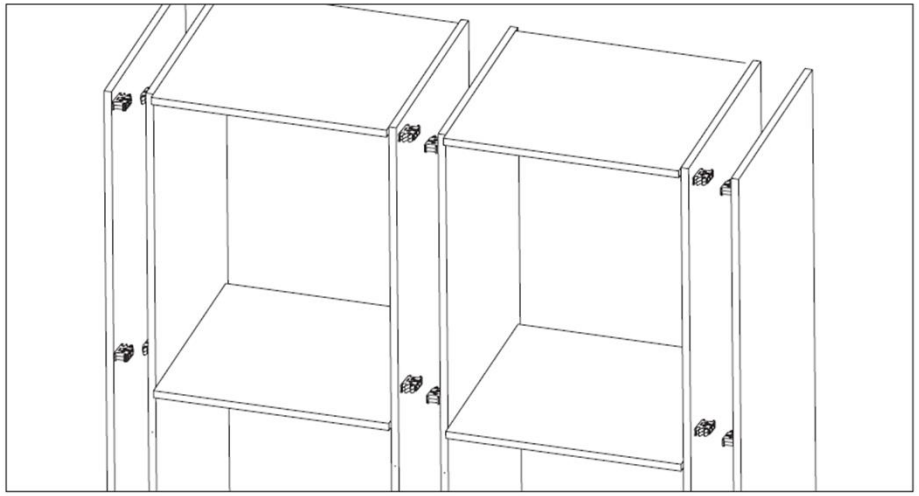

Függőleges elemekhez történő elemek alkalmazása esetén a függesztő elem megkönnyíti az elemek egymáshoz sorolását.

2

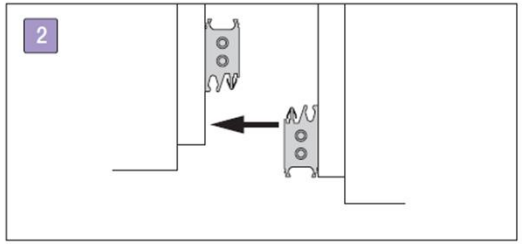

3

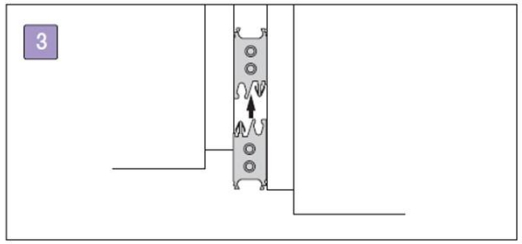

4

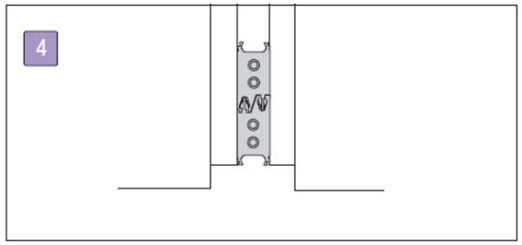

Fogantyúk

Itt aztán tényleg minden lehetséges…

Fogantyúk

Itt aztán tényleg minden lehetséges…

Fogantyúk

Itt aztán tényleg minden lehetséges…

FOREST

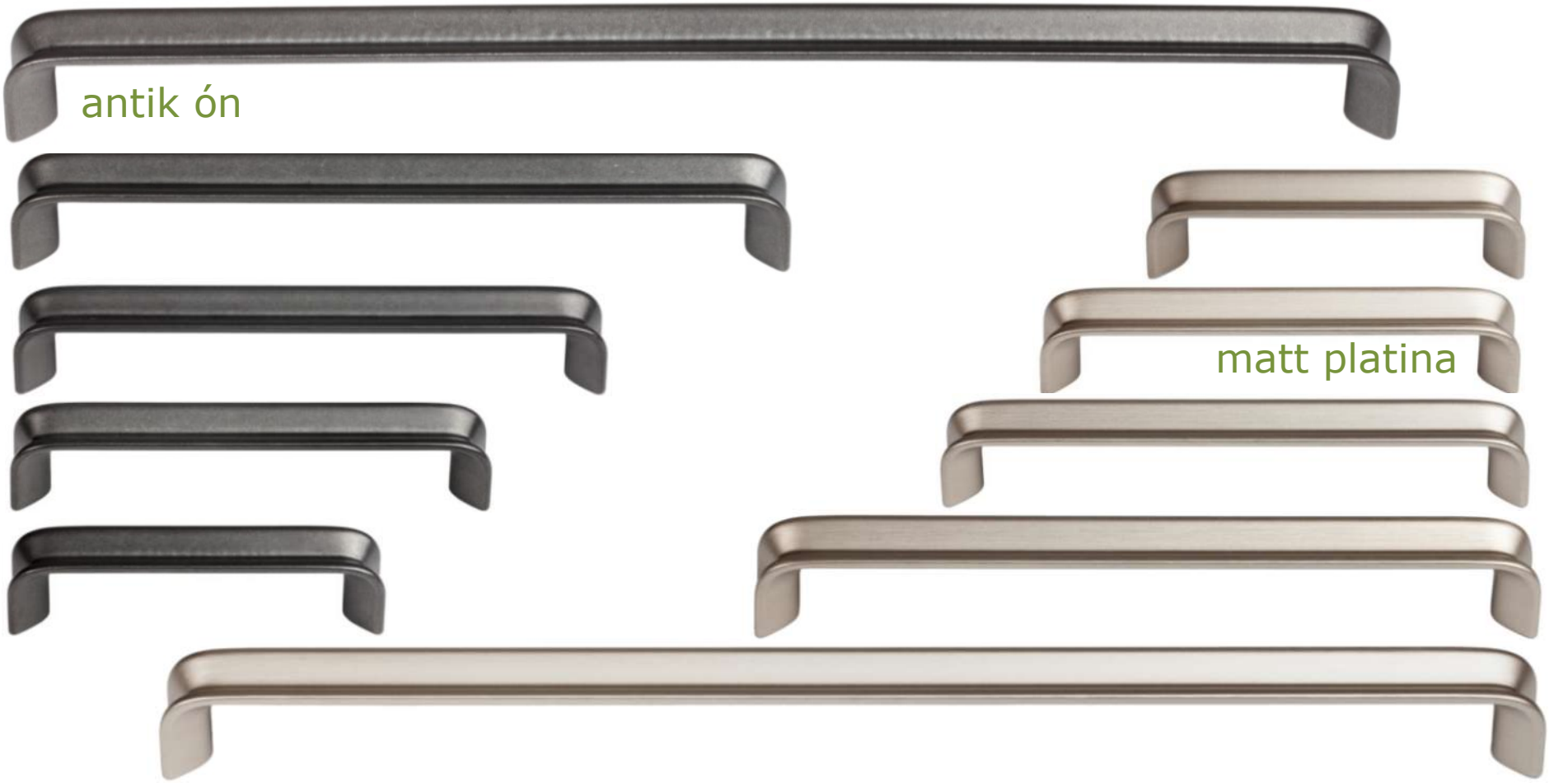

Fogantyúk

Itt aztán tényleg minden lehetséges…

Fogantyúk

Itt aztán tényleg minden lehetséges…

FOREST

antik Firenze - Paris

barna - Paris

Fogantyúk

Itt aztán tényleg minden lehetséges…

Fogantyúk

Itt aztán tényleg minden lehetséges…

FOREST

antik fekete

Fogantyúk

Itt aztán tényleg minden lehetséges…

Fogantyúk

Itt aztán tényleg minden lehetséges…

Fogantyúk

Itt aztán tényleg minden lehetséges…

antik fekete

antik ón

Fogantyúk

Itt aztán tényleg minden lehetséges…

Fogantyúk

Itt aztán tényleg minden lehetséges…

antik fekete

antik réz

Fogasok

Itt aztán tényleg minden lehetséges…

Polctartók

Itt aztán tényleg minden lehetséges…

Polctartók

Itt aztán tényleg minden lehetséges…

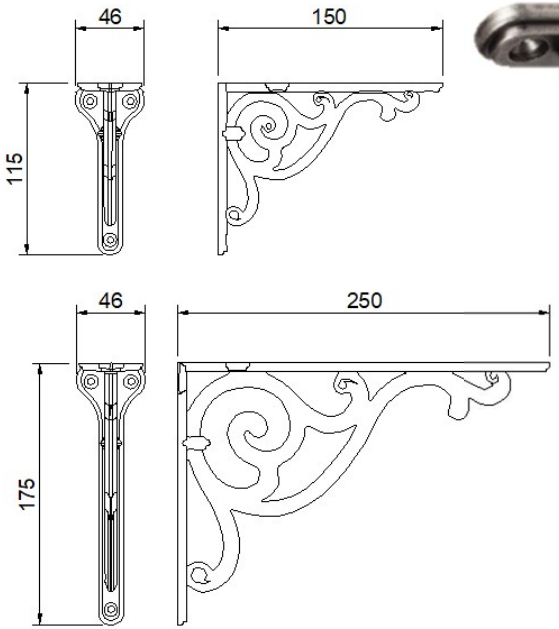

9. fejezet

Bútorpántok

Titus

T-type pánt integrált csillapítóval

FOREST

- Ráütődő
- Félig ráütődő
- Közézáródó
- Közézáródó pillér
- +45°-os közézáródó

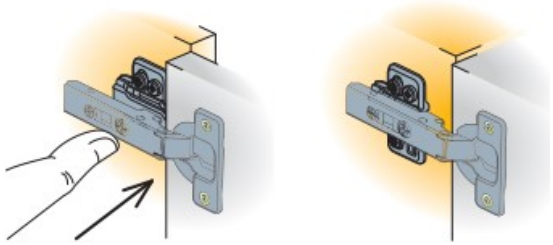

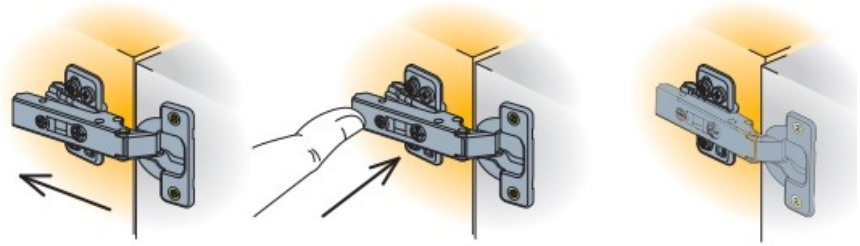

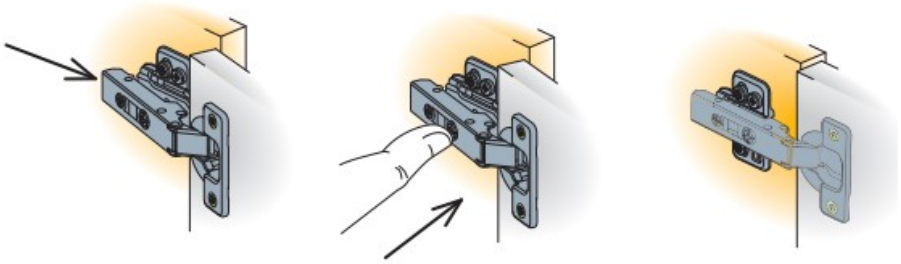

10. fejezet

Fiókrendszerek

FOREST

- Csendes működés
- Egyenletes szinkronizált mozgás
- Teljes kihúzású, rejtett fióksínnel
- 40 kg teherviselésű
- Csillapított csukódású és kihúzású
- Exkluzív megjelenés, magas minőség
- Antracit és fehér színben
- Modern, letisztult formatervezés
- Szűk fiókkáva a legjobb helykihasználáshoz

Mérettartomány

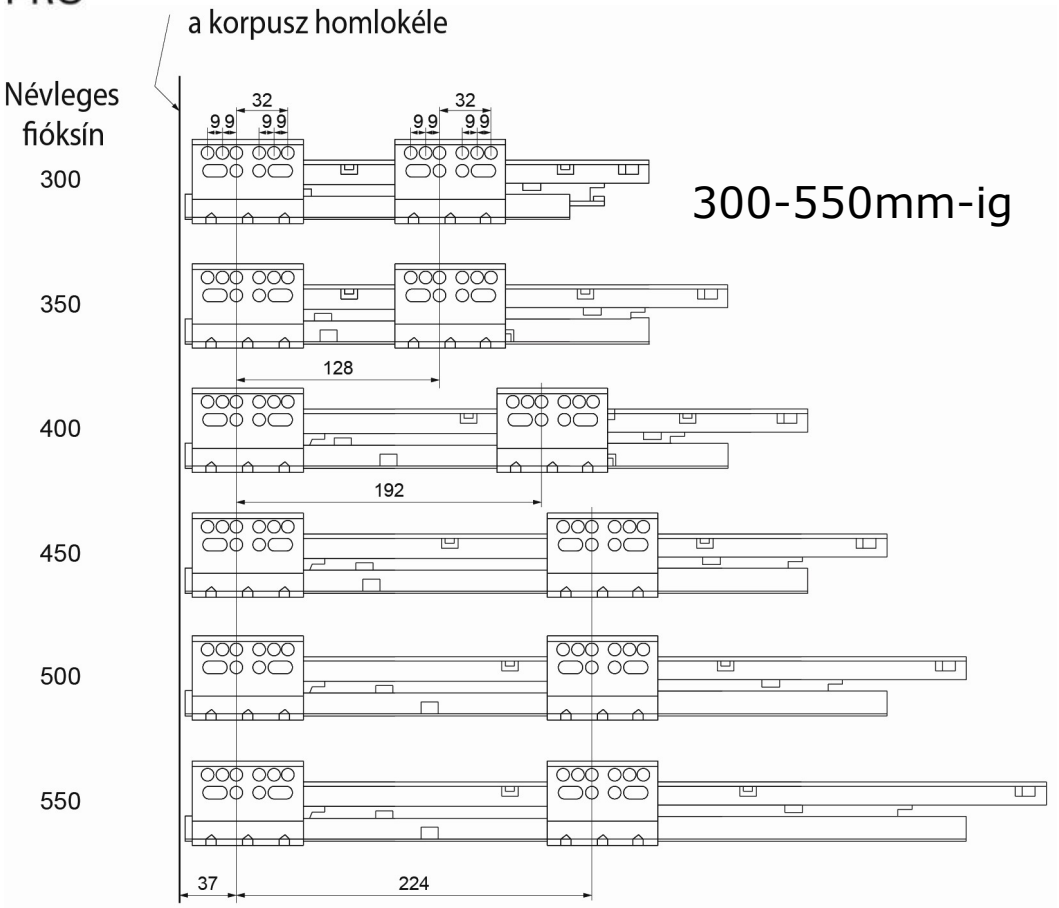

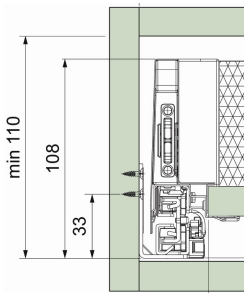

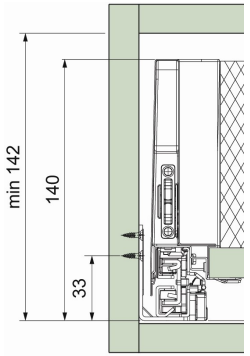

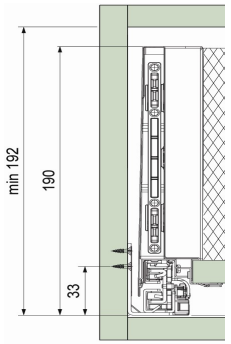

FOREST

- Halk működés
- Szinkronizált mozgás
- Teljes kihúzású, rejtett fióksínnel
- 40 kg teherviselésű
- Csillapított csukódású és kihúzású
- Kiváló ár-érték arány
- Push-Open kivitelben is elérhető
- Szürke és fehér színben
- Hagyományos, lágy formatervezés

Mérettartomány

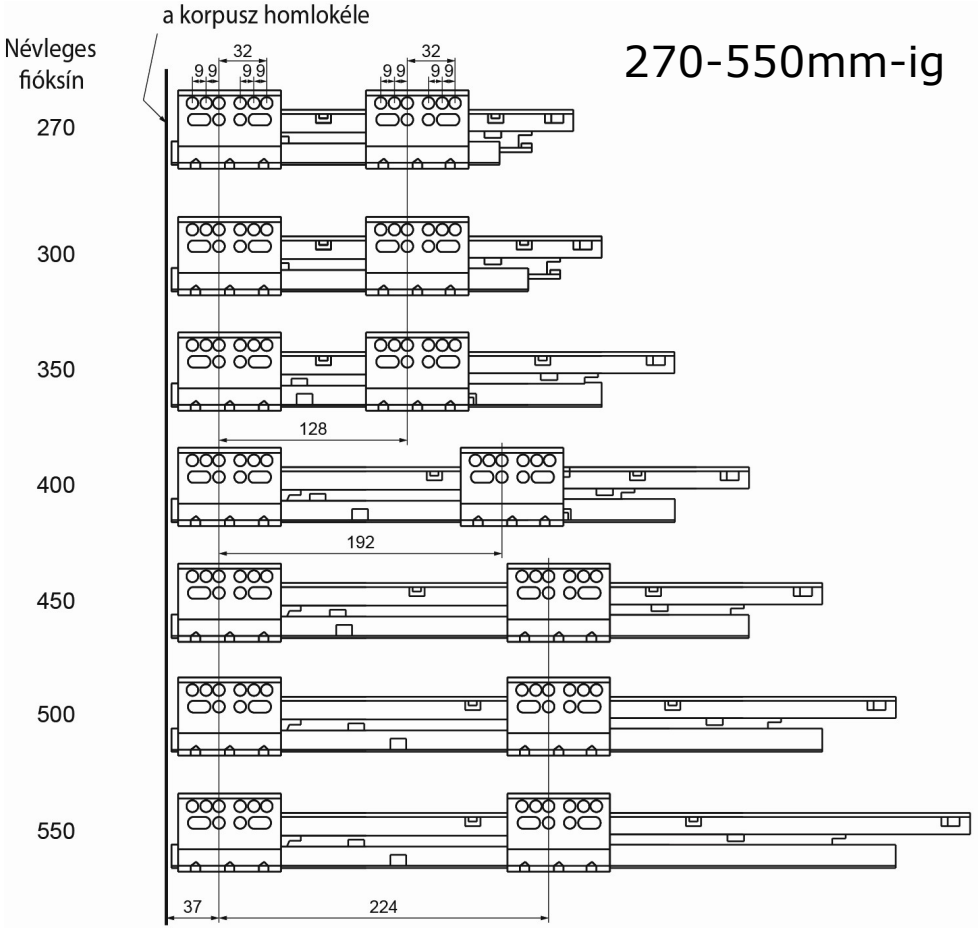

270-550mm-ig

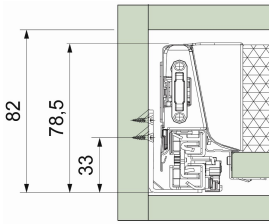

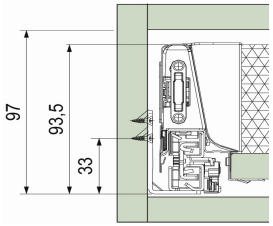

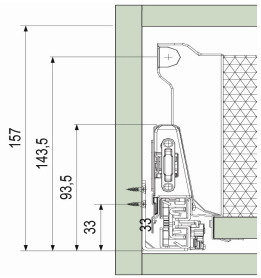

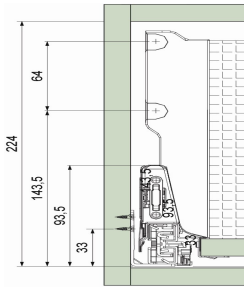

FDS-DF PO-S

- 40 kg teherviselésű stabilizátorral
- 20 kg teherviselésű stabilizátor nélkül
- 600mm korpuszszélesség felett stabilizátor javasolt!!
- Névleges mélység 300-550mm-ig
- Szürke színben

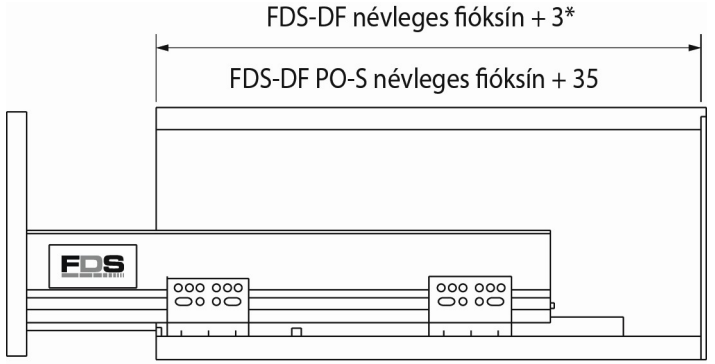

FDS-DF PO-S

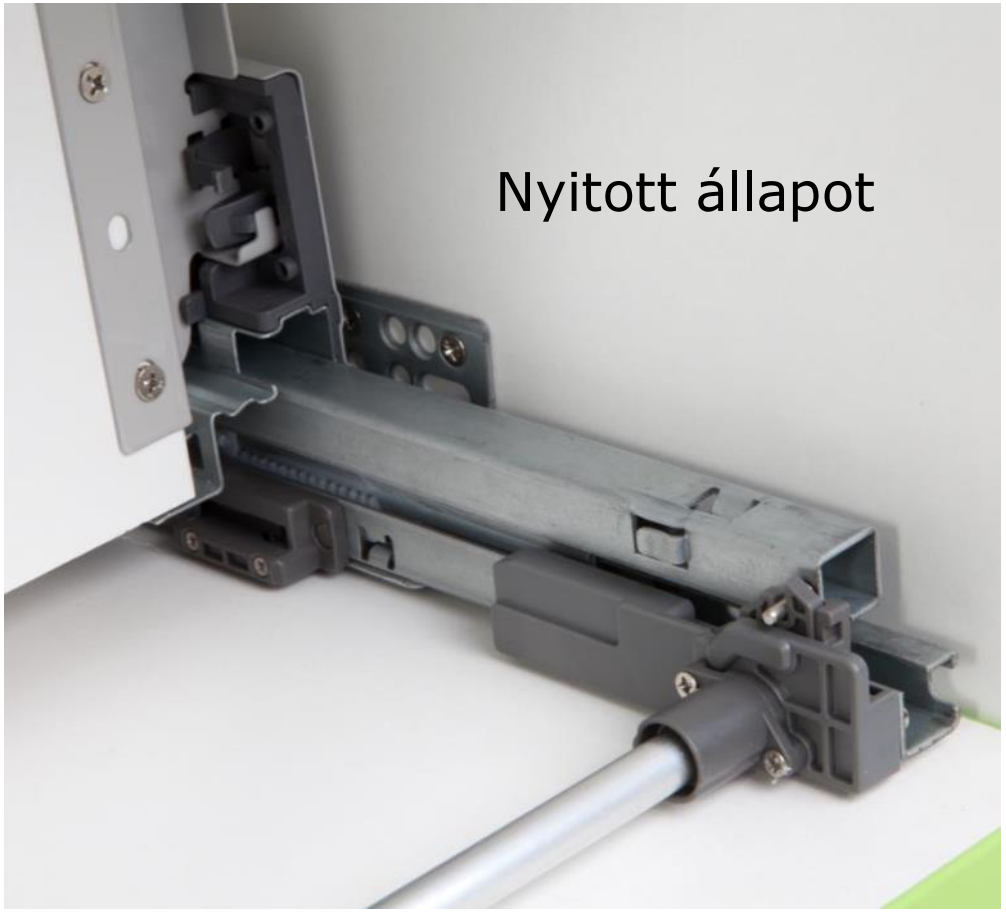

Stabilizátorok

FDS Quick stabilizátor

- Könnyedén fokozatmentesen állítható
- Minimális szekrénytest mélység:
  névleges méret +27 mm
- Alkalmazható:
  FDS-DF és FDS-DF PRO

FDS stabilizátor

- Keresztrúd hossz: 1205mm
- Minimális szekrénytest mélység:
  névleges méret +27 mm
- Alkalmazható:
  FDS-DF és FDS-DF PRO

- Halk működés
- Teljes kihúzású, rejtett fióksínnel
- 35 kg teherviselésű
- Csillapított csukódású
- Antracit és fehér színben
- Szögletes formavilág
- Könnyen tisztítható
- Modern kinézet

SLIM

Mérettartomány

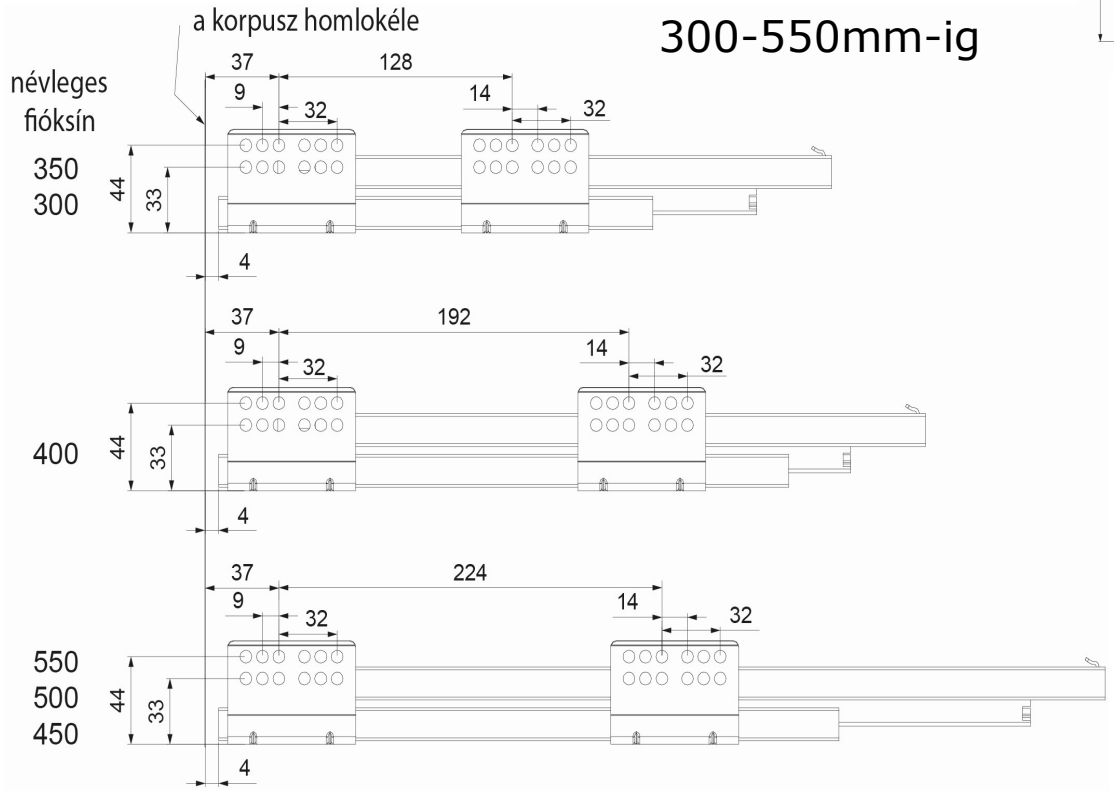

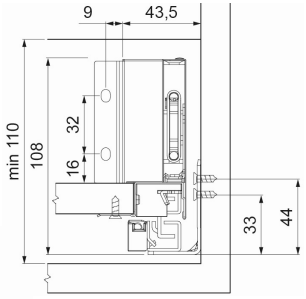

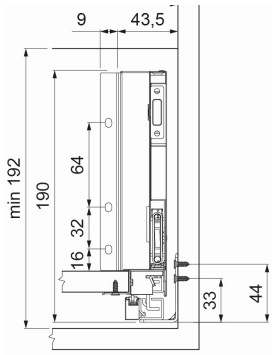

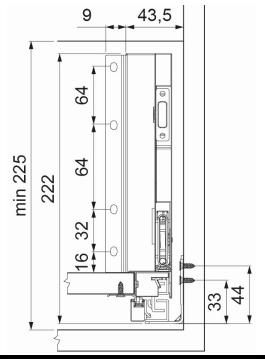

Összehasonlítás

	FDS-DF PRO	FDS-DF	SLIM
DESIGN	szögletes, modern	hagyományos, lágyan ívelt	szögletes, modern
SZÍN	antracit / fehér	szürke / fehér	antracit / fehér
MÉRETKÍNÁLAT	A; B; D	N; A; B;D	A; B; C
	300-550mm	270-550mm	300-550mm
BŐVÍTHETŐSÉG	-	sok kiegészítő	-
ÁLLÍTHATÓSÁG	± 2 mm	± 1,5 mm	± 2 mm
	± 1 mm	± 1 mm	± 1 mm
TERHELHETŐSÉG	40 kg	40kg / 20kg	35 kg
ÁR	100%	~75%	~75%

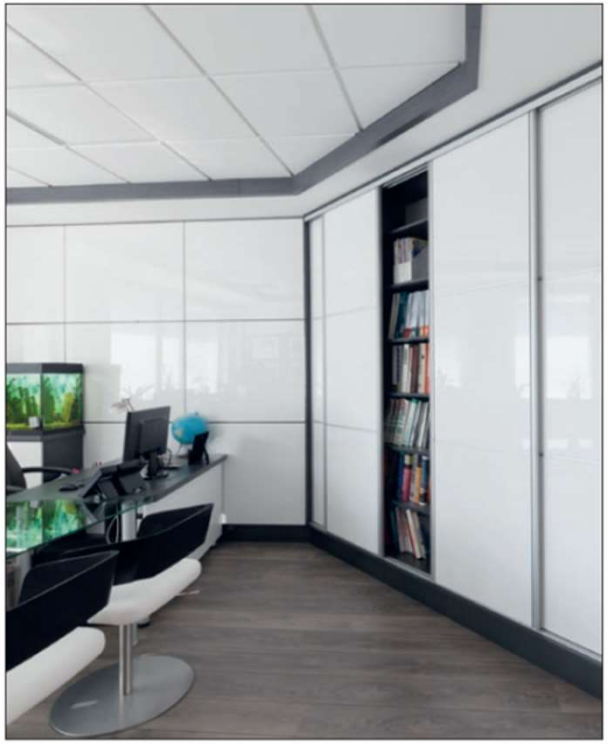

11. fejezet

Tolóajtó vasalatok, bútorredőnyök

HIDDEN rejtett beltéri tolóajtó

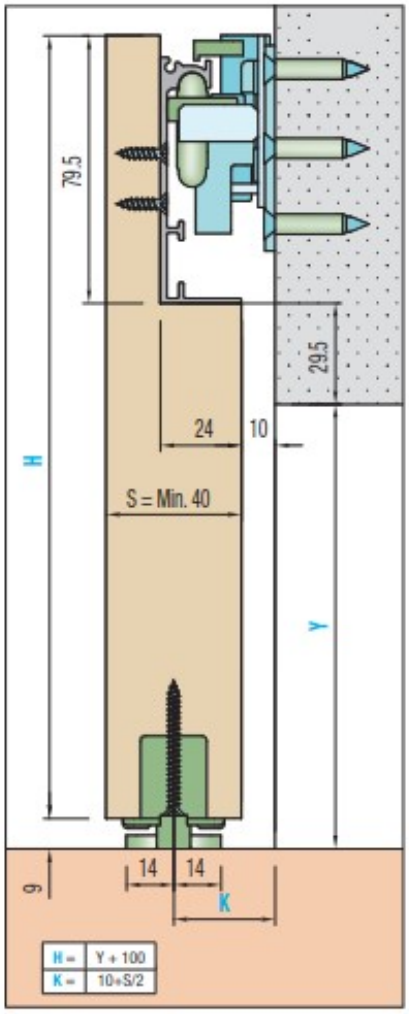

12. fejezet

Fel- és lenyíló vasalatok

FDS TOP STAYS felnyíló vasalat

- Kivetőpánt nélkül szerelhető
- Korpusz szélesség: max 1200mm
- Korpusz magasság: 250-500mm
- Ajtólapvastagság: 16-28mm
- 3D állíthatóság: minden irányban ±2mm
- Csillapított csukódás
- Minden ponton megállítható
- Állítható erősségű csukódás és nyitás
- 107°-os nyitásszög
- Szettben (jobbos és balos)

LF (erősség faktor)	erősség	cikkszám
580-1250	gyenge (AL)	10003337000
960-2040	közepes (AM)	10003337020
1800-3500	erős (AH)	10003337040

LF = korpusz magasság (mm) x ajtó súlyával
Ajtó súly (kg)= ajtólap súlya+(2x fogantyú súlya)

Ajtólap súly táblázat itt található: 12.18

Ajtólap súly táblázat

FOREST

Forgácslap front (18 mm)		Korpusz magasság													
		250	300	350	400	450	500	550	600	650	700	750	800	850	900
Korpusz szélesség	250	0.79	0.95	1.10	1.26	1.42	1.58	1.73	1.89	2.05	2.21	2.36	2.52	2.68	2.84
	300	0.95	1.13	1.32	1.51	1.70	1.89	2.08	2.27	2.46	2.65	2.84	3.02	3.21	3.40
	350	1.10	1.32	1.54	1.76	1.98	2.21	2.43	2.65	2.87	3.09	3.31	3.53	3.75	3.97
	400	1.26	1.51	1.76	2.02	2.27	2.52	2.77	3.02	3.28	3.53	3.78	4.03	4.28	4.54
	450	1.42	1.70	1.98	2.27	2.55	2.84	3.12	3.40	3.69	3.97	4.25	4.54	4.82	5.10
	500	1.58	1.89	2.21	2.52	2.84	3.15	3.47	3.78	4.10	4.41	4.73	5.04	5.36	5.67
	550	1.73	2.08	2.43	2.77	3.12	3.47	3.81	4.16	4.50	4.85	5.20	5.54	5.89	6.24
	600	1.89	2.27	2.65	3.02	3.40	3.78	4.16	4.54	4.91	5.29	5.67	6.05	6.43	6.80
	650	2.05	2.46	2.87	3.28	3.69	4.10	4.50	4.91	5.32	5.73	6.14	6.55	6.96	7.37
	700	2.21	2.65	3.09	3.53	3.97	4.41	4.85	5.29	5.73	6.17	6.62	7.06	7.50	7.94
	750	2.36	2.84	3.31	3.78	4.25	4.73	5.20	5.67	6.14	6.62	7.09	7.56	8.03	8.51
	800	2.52	3.02	3.53	4.03	4.54	5.04	5.54	6.05	6.55	7.06	7.56	8.06	8.57	9.07
	850	2.68	3.21	3.75	4.28	4.82	5.36	5.89	6.43	6.96	7.50	8.03	8.57	9.10	9.64
	900	2.84	3.40	3.97	4.54	5.10	5.67	6.24	6.80	7.37	7.94	8.51	9.07	9.64	10.21
	950	2.99	3.59	4.19	4.79	5.39	5.99	6.58	7.18	7.78	8.38	8.98	9.58	10.17	10.77
	1000	3.15	3.78	4.41	5.04	5.67	6.30	6.93	7.56	8.19	8.82	9.45	10.08	10.71	11.34
	1050	3.31	3.97	4.63	5.29	5.95	6.62	7.28	7.94	8.60	9.26	9.92	10.58	11.25	11.91
	1100	3.47	4.16	4.85	5.54	6.24	6.93	7.62	8.32	9.01	9.70	10.40	11.09	11.78	12.47
	1150	3.62	4.35	5.07	5.80	6.52	7.25	7.97	8.69	9.42	10.14	10.87	11.59	12.32	13.04
	1200	3.78	4.54	5.29	6.05	6.80	7.56	8.32	9.07	9.83	10.58	11.34	12.10	12.85	13.61

14. fejezet

Függesztőelemek

806.14 szekrényfüggesztő

- Állíthatóság mélységben: 25mm
- Állíthatóság magasságban: 28mm
- Nikkel takarósapka

Camar függesztők

Még erősebb, még jobb

FOREST

Szekrény függesztők

A teherbírásra vonatkozó információk ezeken az oldalakon találhatók:
14.14.
14.16.

Az oldalon található függesztőkhöz való sínek ezen az oldalon találhatók:
14.6.

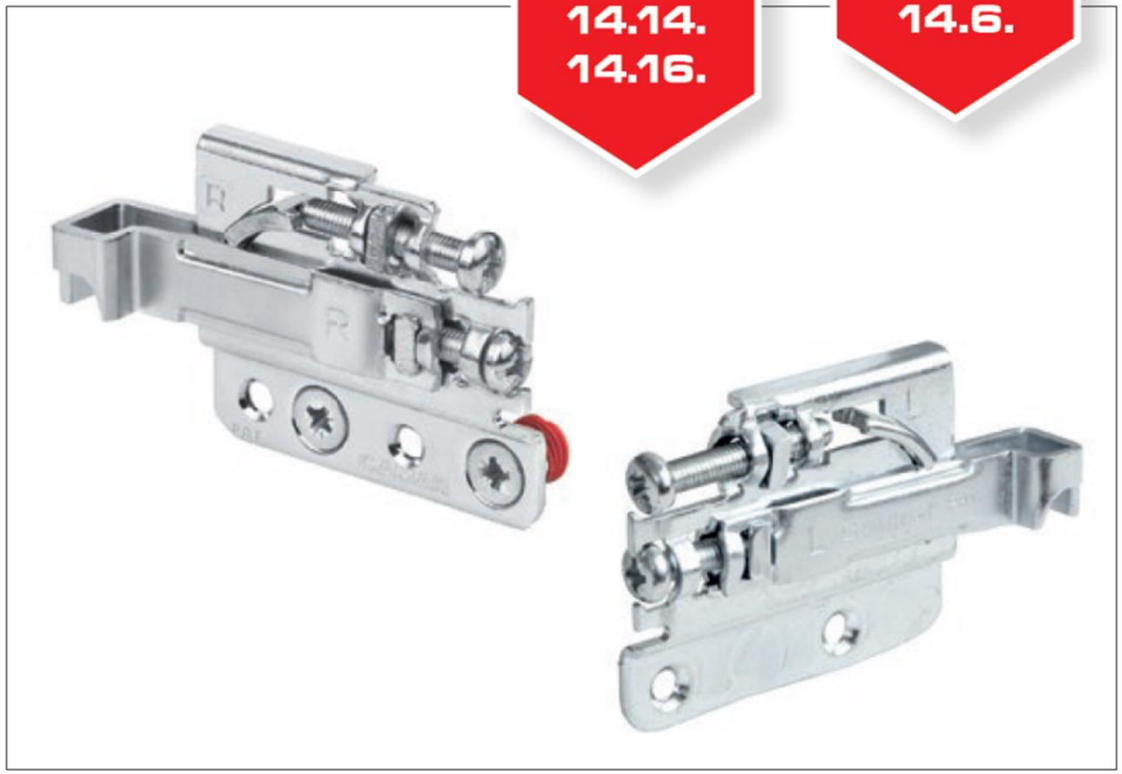

CAMAR®

801 22 Z1 IN és 704 15 Z1 VI Szekrény függesztő

Teljesen fémből készült
3 irányban állítható
mélységben: 19 mm
magasságban: 22 mm

	801 22 Z1 IN dübeles	704 15 Z1 VI csavarozható
jobbos DX	10009600020	10009600060
balos SX	10009600030	10009600070

Figyelem! Szereléskor a szekrény hátsó élének és a csempe síkjának egy vonalba kell esnie!

Camar függesztők

Még erősebb, még jobb

FOREST

Szekrény függesztő, kiakadást gátló rendszerrel

A teherbírásra vonatkozó információk ezen az oldalon találhatók: **14.16**

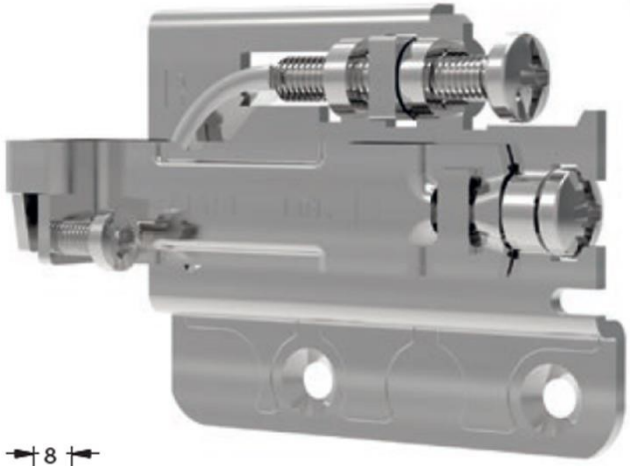

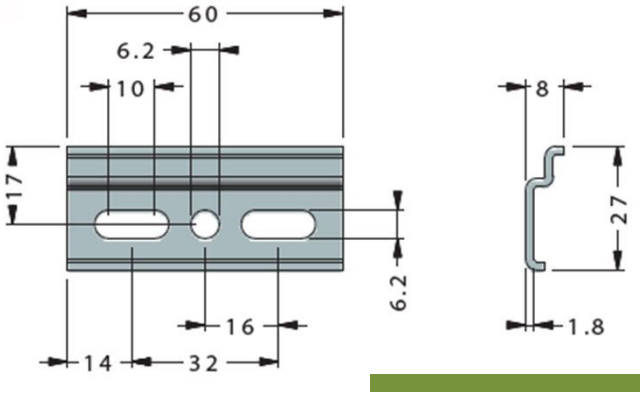

CAMAR®

704 15 ZV VI
Szekrény függesztő

Teljesen fémből készült
Kiakadást gátló rendszerrel
3 irányban állítható
mélységben: 12 mm
magasságban: 19 mm

típus	cikkszám
jobbos DX	10009600100
balos SX	10009600110

Figyelem! Szereléskor a szekrény hátsó élének és a csempe síkjának egy vonalba kell esnie!

Camar függesztők

Még erősebb, még jobb

FOREST

CAMAR®

Szekrény függesztő, kiakadást gátló rendszerrel

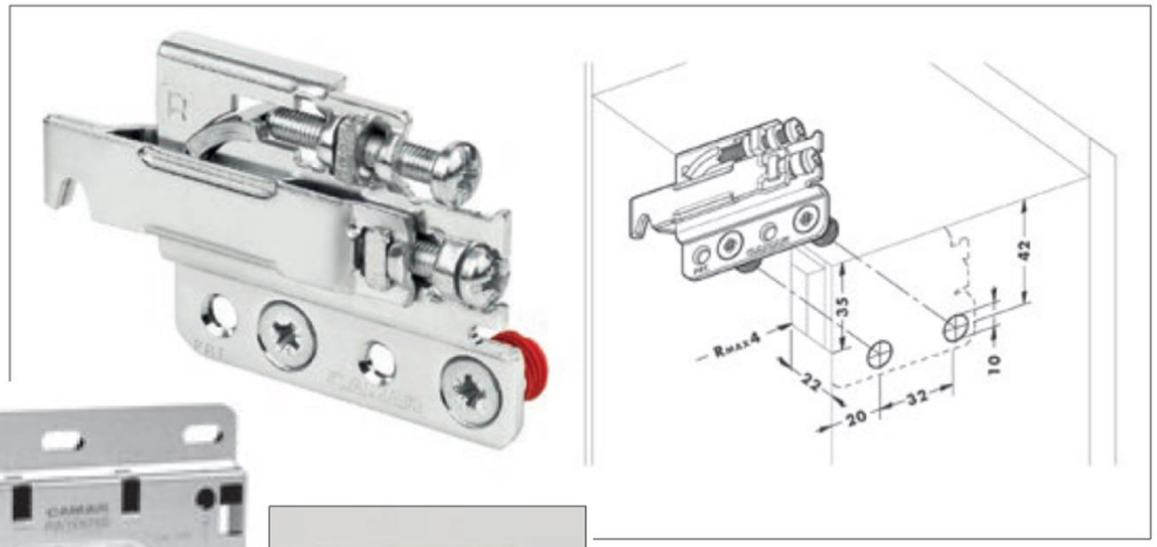

801 02 Z1 IN
Szekrény függesztő

Teljesen fémből készült, dübeles
Kiakadást gátló rendszerrel
3 irányban állítható
mélységben: 19 mm
magasságban: 22 mm

típus	cikkszám
jobbos DX	10009600000
balos SX	10009600010

Figyelem! Szereléskor a szekrény hátsó élének és a csempe síkjának egy vonalba kell esnie!

15. fejezet

Asztallábak, szekrénylábak, bútorgörgők

Ercolino elölről állítható szintezőláb

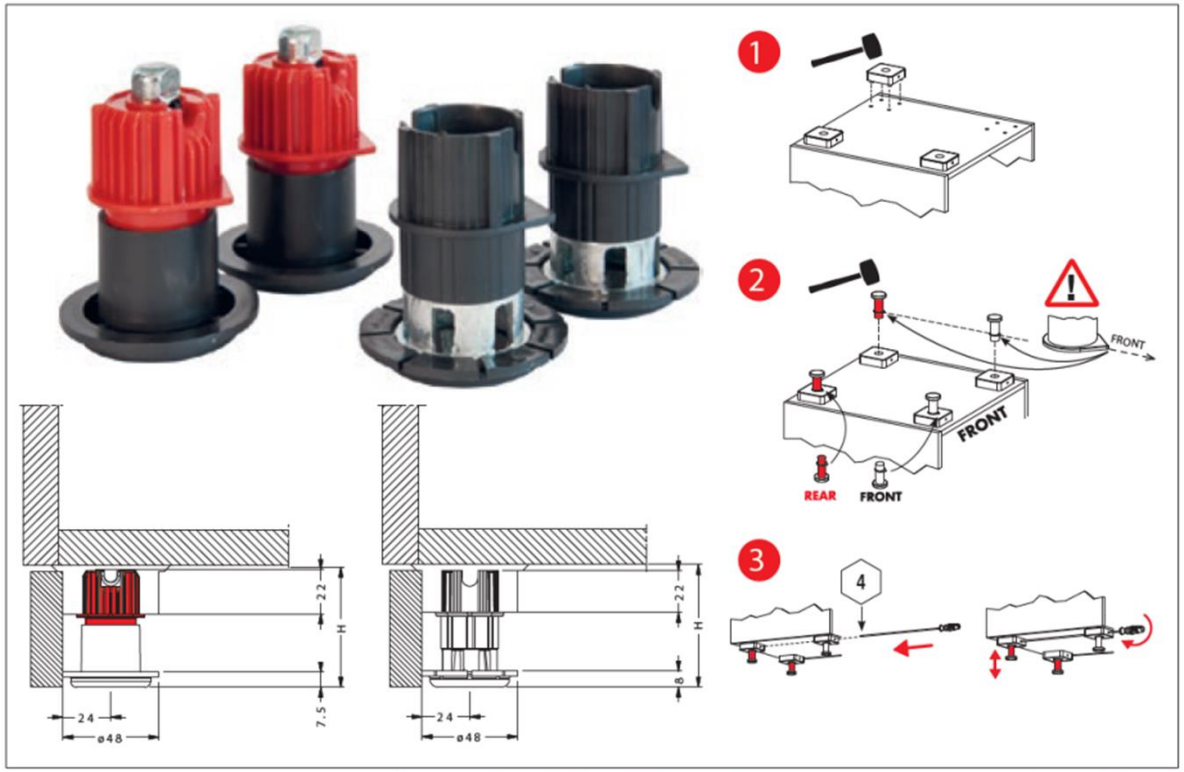

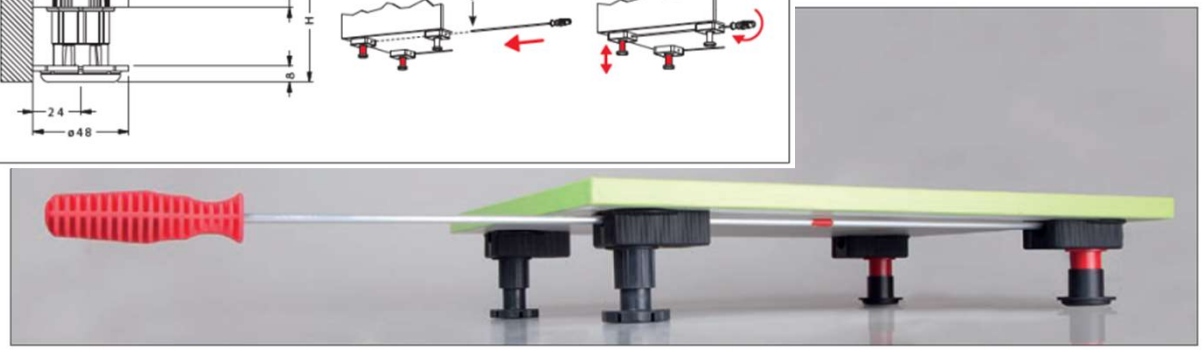

18. fejezet

Ragasztás, csavartakarók, javítás

Ragasztószalagok

Tesa 4965

- Kétoldalas öntapadó ragasztó
- Szélesség: 19mm

Monta 4300

- Kétoldalas öntapadó ragasztó
- Szélesség: 19mm
- Vastagság: 0,8mm

Monta 340 MOPP

- pántoló ragasztó
- Szélesség: 19mm

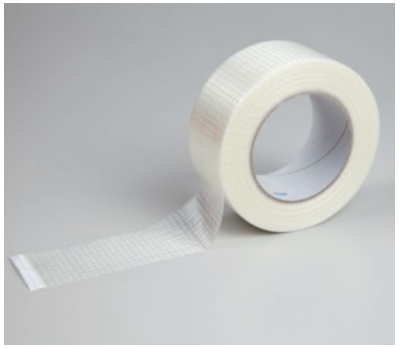

Monta 361

- Üvegszálas ragasztó
- Szélesség: 50mm

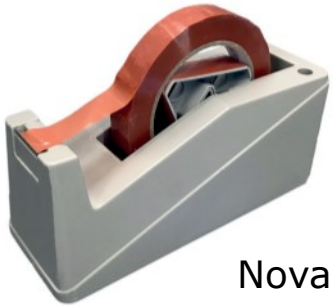

Nova asztali húzó

Kézi adagoló

2019 termékeink amik várhatóak…

Camar 806 függesztő takarósapka (műanyag)

barna fehér szürke

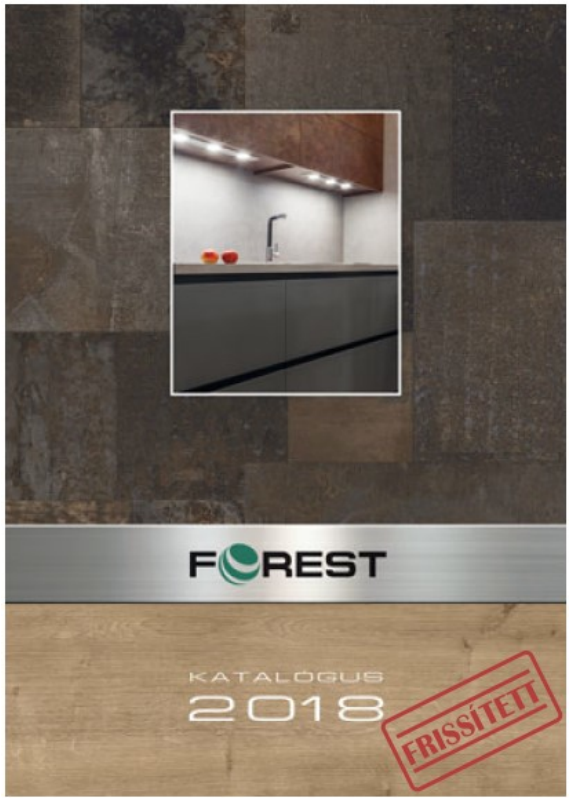

www.foresteu.com

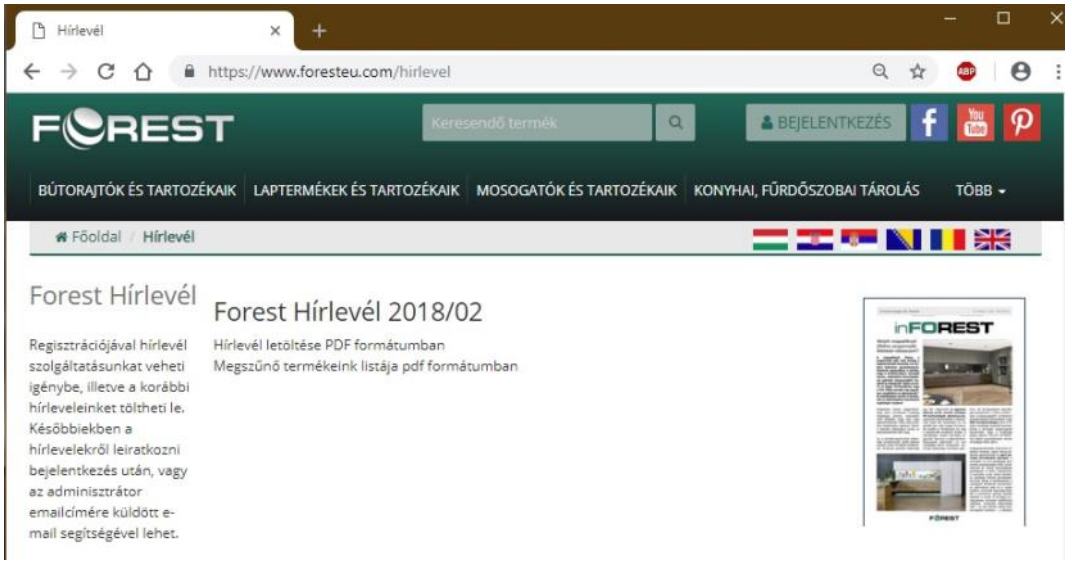

Iratkozzon fel hírlevelünkre!

www.foresteu.com/hirlevel

Köszönöm figyelmüket!